BUSTER + PUNCH
LONDON

THUMBTURN LOCK
CROSS KNURL INSTALLATION

INSTRUCTION MANUAL EN
MANUEL D'UTILISATION É.-U.
MANUAL DE INSTRUCCIONES (EE. UU.)

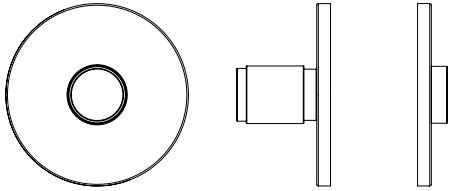

EN: BUSTER + PUNCH THUMBTURN LOCK, FOR INSTALLATION ONTO A 36-58 mm DOOR.
FR: SERRURE À BARRETTE TOURNANTE BUSTER + PUNCH, POUR INSTALLATION SUR PORTE DE 36-58 mm.
SP: CERRADURA DE PULGAR BUSTER + PUNCH, PARA INSTALACIÓN EN PUERTA DE 36-58 mm.

EN: PRODUCT VARIATIONS COVERED BY THIS INSTRUCTION MANUAL ARE LISTED BELOW:
FR: LES VARIANTES DU PRODUIT COMPRISES DANS CE MANUEL D'INSTRUCTIONS SONT LES SUIVANTES:
SP: A CONTINUACIÓN, SE ENUMERAN LAS VARIACIONES DEL PRODUCTO QUE SE INCLUYEN EN ESTE MANUAL DE INSTRUCCIONES:

THUMBTURN LOCK / CROSS KNURL
THUMBTURN LOCK / LINEAR KNURL

EN: FOR RESIDENTIAL USE. INTERIOR DOORS ONLY.

DISCLAIMER: THIS PRODUCT IS NOT SUITABLE FOR COMMERCIAL USE. ALWAYS CONSULT A TRADE PROFESSIONAL WHEN INSTALLING THESE PRODUCTS. BUSTER + PUNCH IS NOT RESPONSIBLE FOR THE USAGE OR FEASIBILITY OF INSTALLATION REQUIREMENTS. THIS PRODUCT IS NOT SUITABLE FOR DAMP OR WET ENVIRONMENTS.

FR: UTILISATION : USAGE RÉSIDENTIEL. POUR L'INTÉRIEUR SEULEMENT.

AVERTISSEMENT : CE PRODUIT NE CONVIENT PAS À UN USAGE COMMERCIAL. FAITES TOUJOURS APPEL À UN PROFESSIONNEL POUR INSTALLER CES PRODUITS. BUSTER + PUNCH N'EST PAS RESPONSABLE DE L'UTILISATION OU DE LA FAISABILITÉ DES EXIGENCES D'INSTALLATION. CE PRODUIT NE CONVIENT PAS AUX ENVIRONNEMENTS HUMIDES OU MOUILLÉS.

SP: USO: PARA USO DOMÉSTICO. SOLO PARA USO INTERNO.

AVISO LEGAL: ESTE PRODUCTO NO ES APTO PARA USO COMERCIAL. CONSULTE SIEMPRE A UN PROFESIONAL DEL SECTOR CUANDO VAYA A INSTALAR ESTOS PRODUCTOS. BUSTER + PUNCH NO SE HACE RESPONSABLE DE SU USO NI DE LA VIABILIDAD DE LOS REQUISITOS DE INSTALACIÓN. ESTE PRODUCTO NO ES ADECUADO PARA ENTORNOS HÚMEDOS O MOJADOS.

BUSTERANDPUNCH.COM
L0018

1

EN: STEPS 3 + 4 ARE FOR INSTALLATION USING DIFFERENT CENTRE-DISTANCE THROUGH BOLT HOLES. THE CENTRE-DISTANCE HOLES REQUIRED ARE DICTATED BY YOUR LATCH.

FR: LES ÉTAPES 3 + 4 S'APPLIQUENT À UNE INSTALLATION UTILISANT UN ENTRAXE DIFFÉRENT À TRAVERS LES TROUS DE BOULON. LES TROUS D'ENTRAXE NÉCESSAIRES SONT IMPOSÉS PAR VOTRE VERROU.

SP: LOS PASOS 3 + 4 SON PARA LA INSTALACIÓN UTILIZANDO DIFERENTES DISTANCIAS CENTRALES A TRAVÉS DE LOS ORIFICIOS DE LOS PERNOS. LOS AGUJEROS DE DISTANCIA CENTRAL NECESARIOS VIENEN DADOS POR SU PESTILLO.

27mm

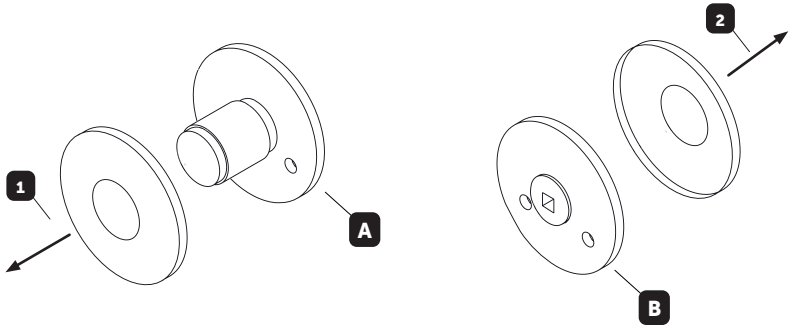

38mm

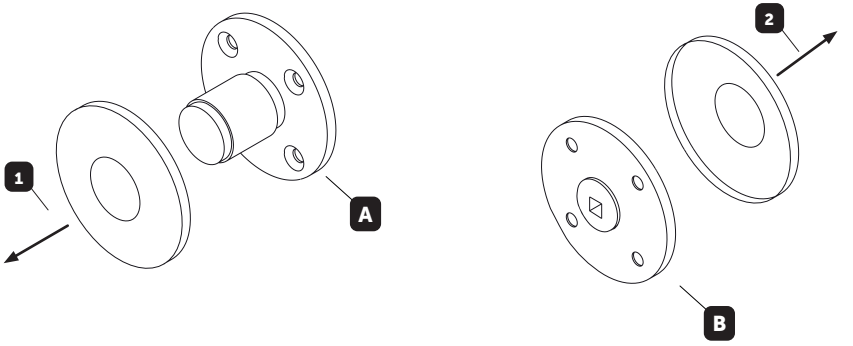

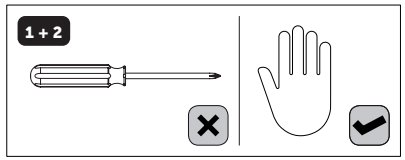

Important
! Important !
Importnate

EN: If the latch on the door has a spindle gap larger than 5mm, an expansion sleeve will need to be added to ensure that the spindle does not freely rotate once the product is installed. Slide the expansion sleeve onto the spindle. Ensure that the expansion sleeve lines up with the centre of the latch.

FR: Si le loquet de la porte présente un espace pour la tige supérieur à 5 mm, il sera nécessaire d'ajouter une douille d'expansion afin de garantir que la tige ne tourne pas librement une fois le produit installé. Faites glisser la douille d'expansion sur la tige. Assurez-vous que la douille d'expansion soit alignée avec le centre du loquet.

SP: Si el pestillo de la puerta tiene un espacio para el eje mayor a 5 mm, será necesario añadir una funda de expansión para garantizar que el eje no gire libremente una vez instalado el producto. Deslice la funda de expansión sobre el eje. Asegúrese de que la funda de expansión esté alineada con el centro del pestillo.

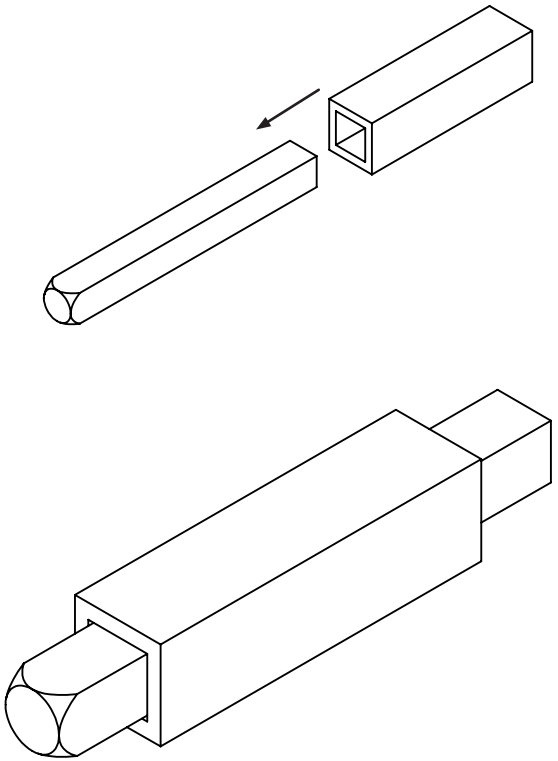

Important
! Important !
Importnate

EN: It is important that the spindle is connected in the correct orientation. The chamfered end of the spindle should be connected into the knob end of the thumbturn.

FR: Il est important que la tige soit connectée dans la bonne orientation. L'extrémité chanfreinée de la tige doit être raccordée au côté du bouton du tourniquet.

SP: Es importante que el eje esté conectado en la orientación correcta. El extremo biselado del eje debe conectarse en el lado del pomo del giro manual.

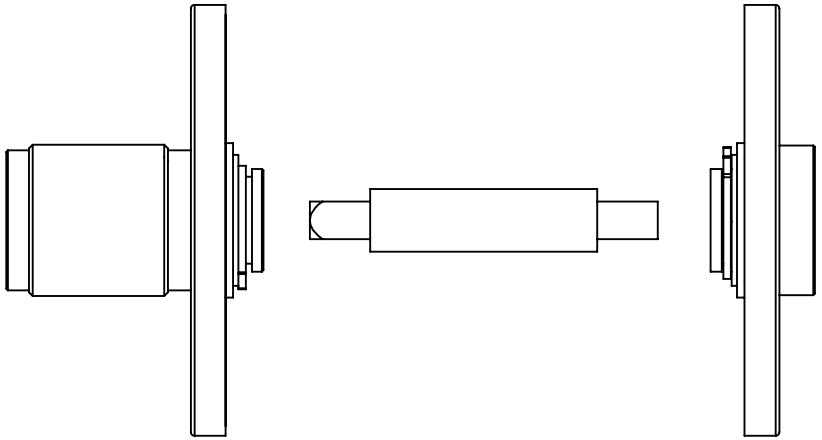

3 **27MM**

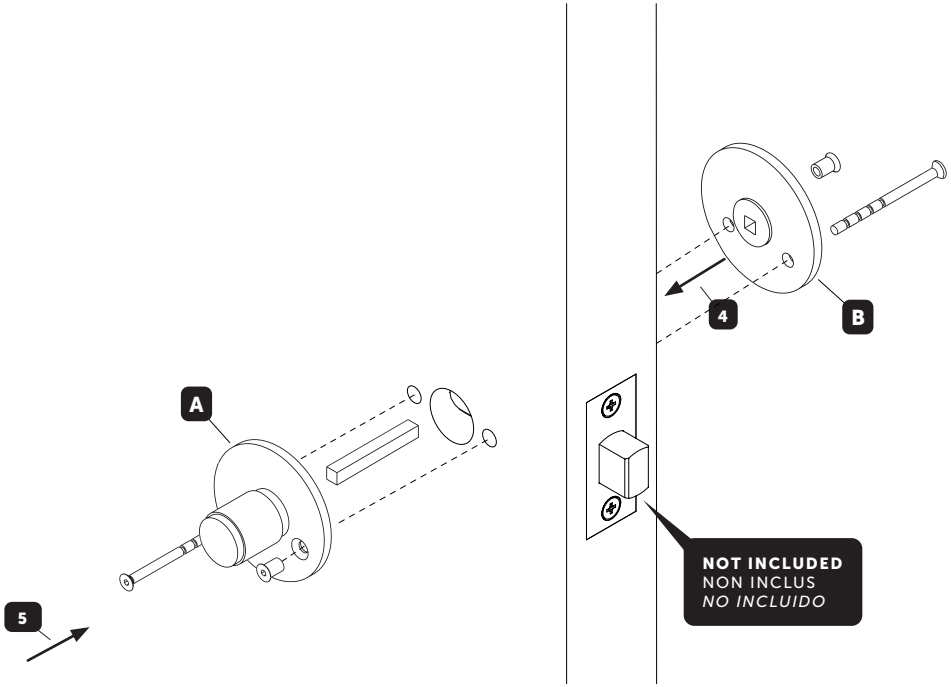
A
5
4
B
NOT INCLUDED
NON INCLUS
NO INCLUIDO

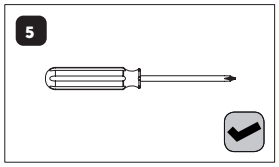
5

38MM

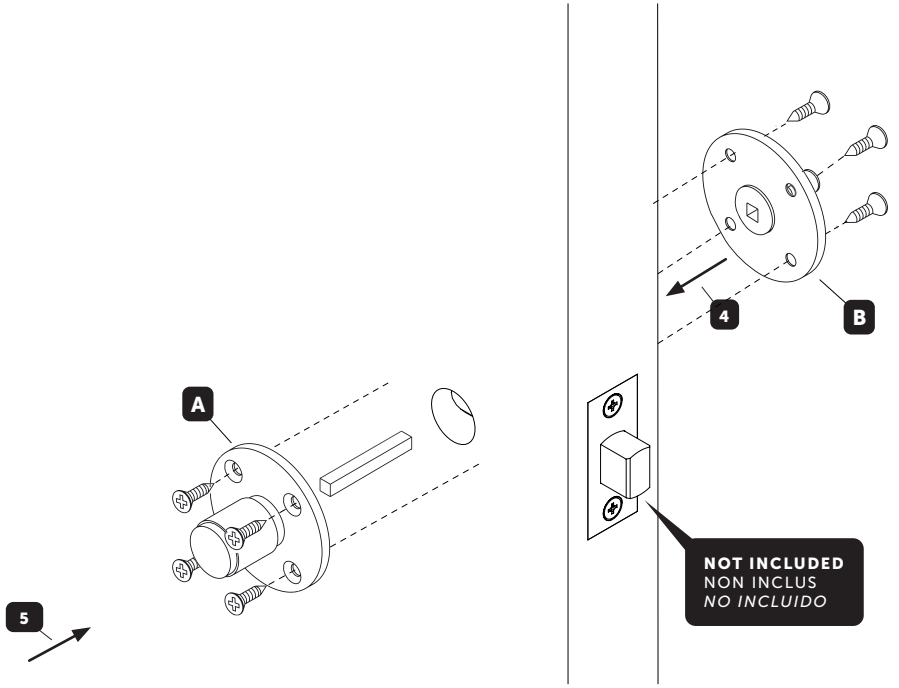
A
5
4
B
NOT INCLUDED
NON INCLUS
NO INCLUIDO

4 **27MM**

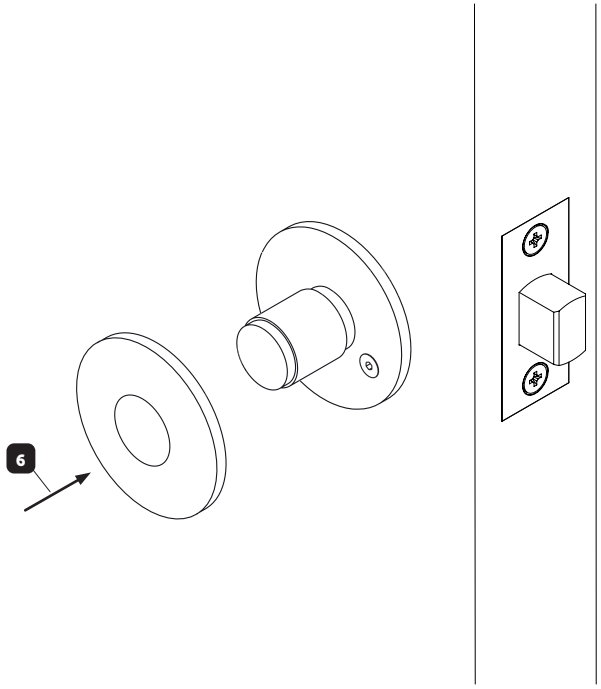

38MM

